VERTIV™
维谛技术

Liebert®
VCC 新一代集中式冷凝器

Liebert® VCC新一代集中式冷凝器

中 / 大型数据中心室外机解决方案

中大型数据中心往往受到室外机占地面积的限制，迫不得已采用更长的管路及更为复杂的解决方案，从而增加能耗、增加投资，浪费水资源。

Vertiv 针对这一工程普遍实际难题，开创性设计了 **VCC**（Variety Centralized Condenser）集中式冷凝器解决方案。

VCC 采用全模块化的结构，可根据现场实际需要任意组合，达到高可靠、高灵活的特点，广泛适用于各类数据中心应用场合。

VCC 由完全独立模块组成，和室内机形成一对多的解决方案，冷量从 88kW-2000kW。

- **模组式安装**

  通过将单个冷凝器进行集中式的模块化设计和运输安装。

- **集中式理念**

  所有模块集中拼接，方便维护和管理。

- **独立式管理**

  一对多的解决方案，独立运行，减少单点故障，互为备份。

- **分期建设**

  按需设计，分期逐步投入使用。

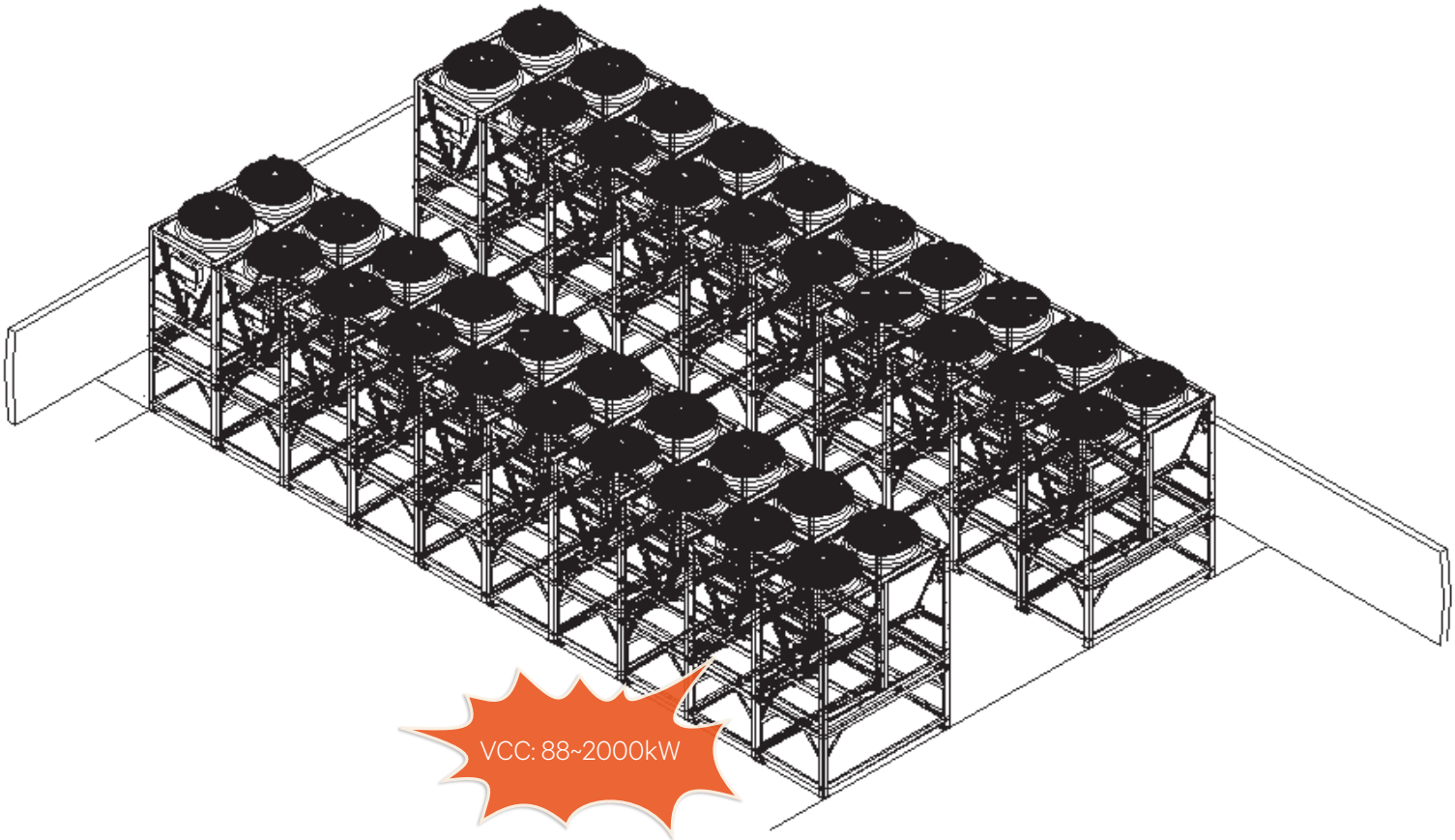

更少的占地面积:

全新“V”型设计冷凝器比传统“一”型冷凝器最高节省 70% 的占地面积，提高室外面积使用率。

更高的性能:

- 采用大风量 EC 风机，节省 15~55% 风机功耗
- 多种控制模式，适应不同环境运行
- 可选配水喷淋，自然冷等节能组件

更好的维护:

模块化设计，器件通用，方便维护，利于备件

非常方便清除室外盘管污垢的特殊设计

给您带来的优点:

- 节省室外机占地面积
- 换热效率高，节省运行电费
- 灵活的节能方案
- 方便维护
- 特殊定制的解决方案

选配水喷淋降温节能组件

在冷凝器前加装雾化喷嘴，向翅片管喷水雾。一方面水雾蒸发吸热，降低冷凝器入口空气干球温度；另一方面水雾使翅片管外表面湿润，空气与翅片管束交错流动冷却在管内流动的制冷剂，翅片表面部分水蒸发后被空气带走，加大了换热温差，使冷凝器的换热能力大幅增加，降低高压。

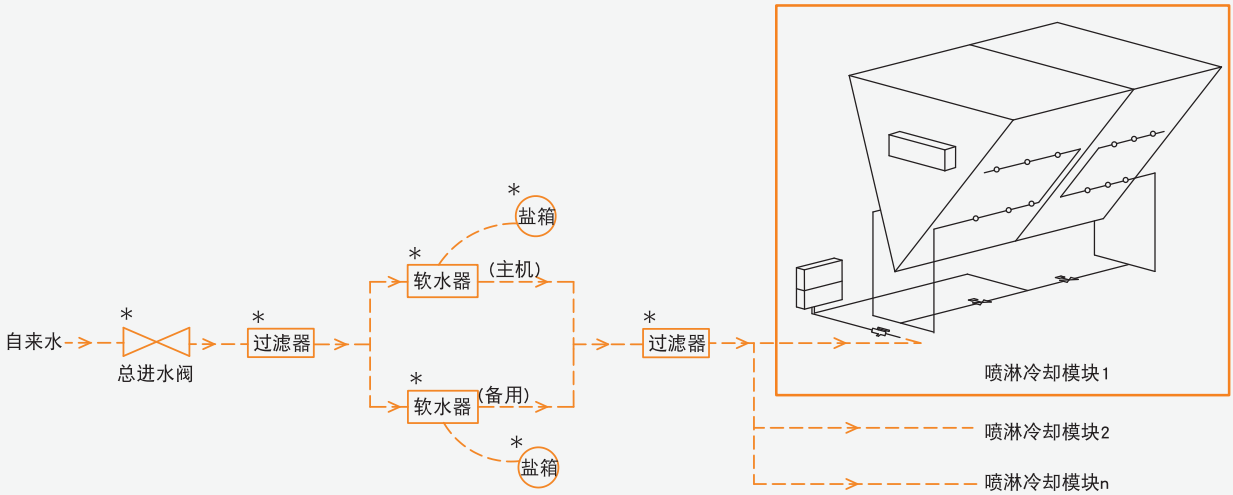

水喷淋系统管路安装示意图

注意

——：厂家提供的管路；

— —：现场铺设的管路（由技术人员完成）；

*：这些部件没有安装在冷凝器机组中，但为确保喷淋系统正常运行，必须使用这些部件。客户可从维谛技术采购。
这些部件应尽量靠近喷淋冷却模块安装，以减少水压降。

VCC 基本模块

- 由不锈钢连接件与耐腐蚀翅片组成
- 全系列 EC 风机变频调速
- 具有 R22/R407C/R410A 各个型号系列
- 适应各种气候天气和环境
- 可选低噪音配件
- 独立控制器独立风机设计
- 可选水喷淋组件

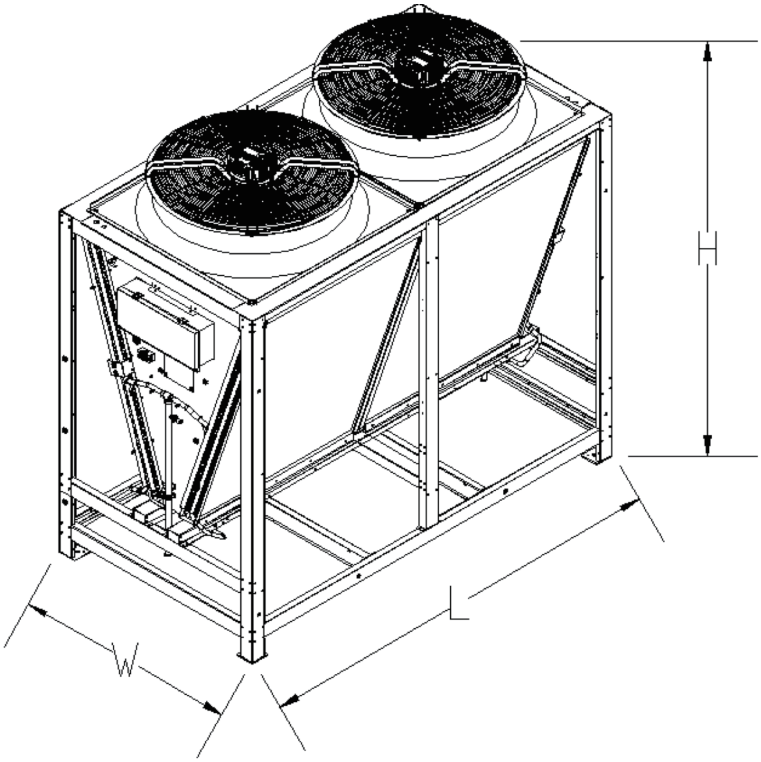

基本模块型号	重量 (kg)	外形尺寸 L×W×H（mm）	液管尺寸 (mm)	气管尺寸 (mm)
LVC088	315	2330×1100×1744	25	28
LVC106	340	2330×1100×1744	25	28
LVC140	415	2330×1250×2222	25	28
LVC152	430	2330×1250×2222	25	28
LVC170	450	2330×1250×2222	25	28

While every precaution has been taken to ensure accuracy and completeness herein, (business unit) assumes no responsibility, and disclaims all liability, for damages resulting from use of this information or for any errors or omissions. Specifications are subject to change without notice.

关于维谛技术（Vertiv）

维谛技术（Vertiv）致力于保障客户关键应用的持续运行、发挥最优性能、业务需求扩展，并为此提供硬件、软件、分析和延展服务技术的整体解决方案。维谛技术（Vertiv）帮助现代数据中心、通信网络、商业和工业设施克服所面临的艰巨挑战，提供全面覆盖云到网络边缘的电力、制冷和IT基础设施解决方案和技术服务组合。维谛技术（Vertiv）总部位于美国俄亥俄州哥伦布市，拥有约2万员工，在全球130多个国家开展业务。

如需了解更多的信息，欢迎访问Vertiv.com

维谛技术有限公司

深圳市南山区学苑大道 1001 号南山智园 B2 栋

电话：86-755-86010808

邮编：518055

售前售后电话：

400-887-6526

400-887-6510

Vertiv和Vertiv标识是Vertiv Co.的商品商标和服务商标。©Vertiv Co. 2019年版权所有。

E-X6216718-0519